Collection : Villandry

Porte peignoir, mural.

Wall mounted robe hook.

Ref : S198-502

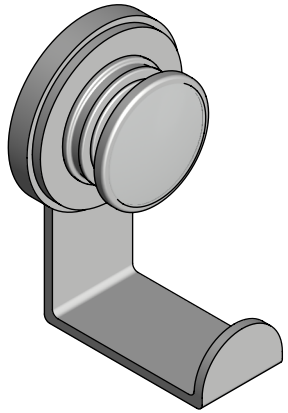

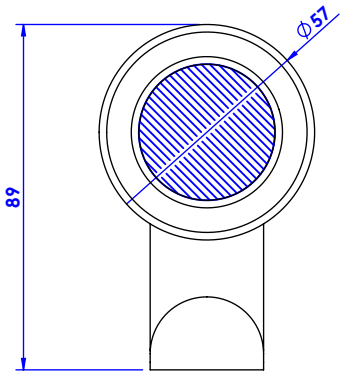

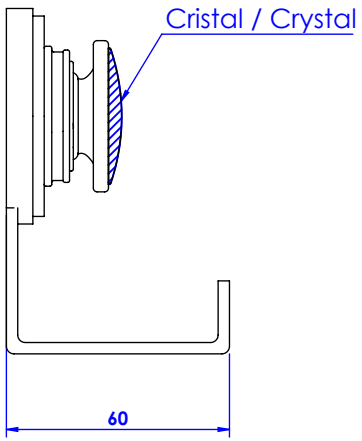

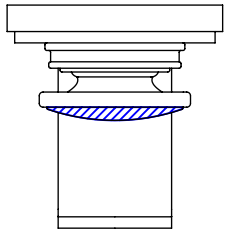

serdaneli

PARIS

28/04/2022-1