Collection : Fleur de lotus

Robinet d'arrêt 3/4" mural, 1/4 de tour, Droite (Froid).

Wall mounted valve 3/4 ", 1/4 turn, Right (Cold).

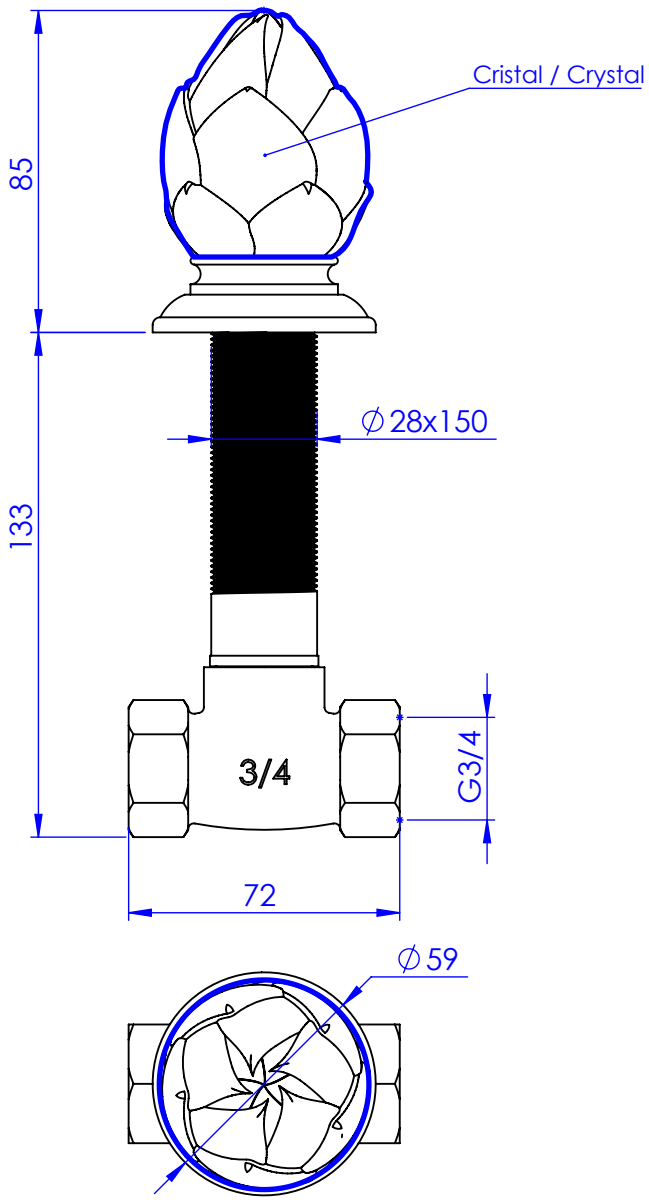

Ref : S146-229C Cristal claire/*Clear crystal.*
Ref : S147-229C Cristal satiné/Satin *crystal.*

Débit / *Flow rate* : 36 l/min (sous 3 bars).
Pression maxi / *max pressure* : 5 bars.

ø de perçage recommandé.

ø recommended drilling.

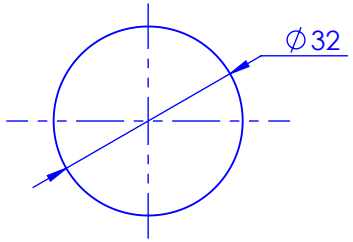

Informations :

Fournie avec tête céramique 1/4 de tour. / Provided with ceramic cartridge 1/4 turn.

Serdaneli
Paris 1975

10/09/2024 -1