Collection : Zenith

Plaque ronde et bouton ø150 mm, pour centrale thermostatique réf. T1 & T2.

Round trim set ø150mm, for thermostatic mixers réf. T1 & T2.

Ref : S117-2R1

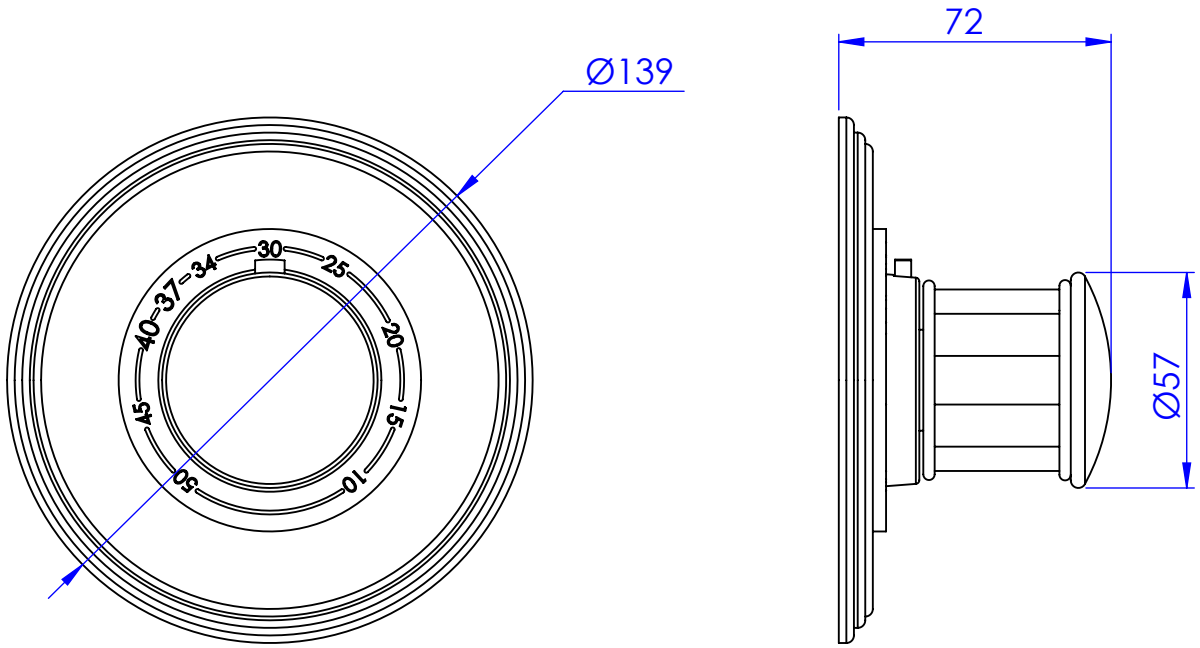

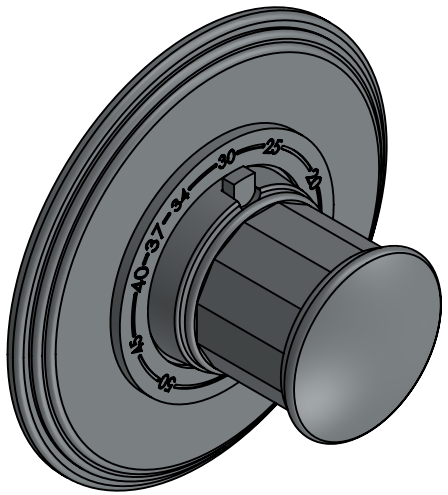

Informations :

Pour les percements voir le dessin technique de la partie technique.

For diameter of drillings, see the technical drawing of technical parts.

serdaneli

PARIS

21.11.23 -1