Collection : SKY Pierre

Mélangeur de lavabo 3 trous, avec flexibles, sans vidage.

3-hole basin mixer, hoses and connections, without waste.

Ref : S05-1301 Noir Portoro / *Black Portoro*
Ref : S06-1301 Blanc Carrara / *White Carrara*
Ref : S07-1301 Sodalite bleue / *Blue Sodalite*
Ref : S08-1301 Aventurine verte / *Green Aventurine*
Ref : S09-1301 Jaspe rouge / *Red Jasper*
Ref : S10-1301 Onyx rose / *Pink Onyx*
Ref : S11-1301 Gris Bardiglio / *Grey Bardiglio*

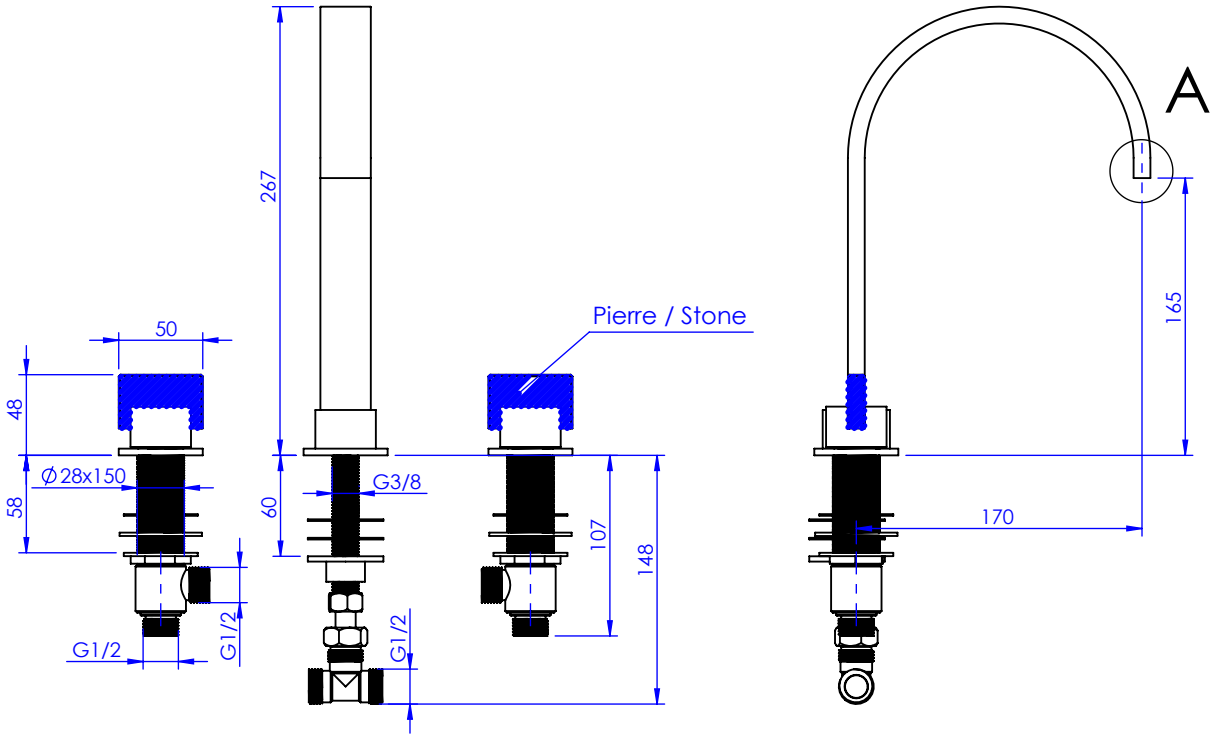

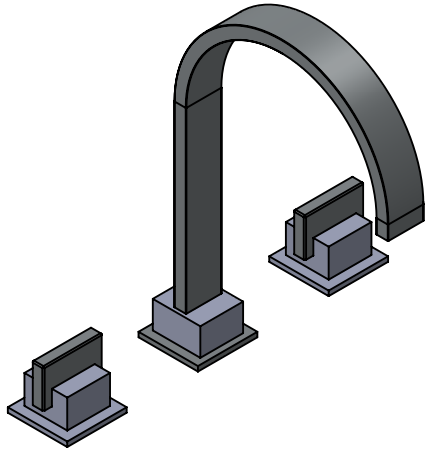

Débit / *Flow rate* : Full flow l/min (sous 3 bars).
Pression maxi / *max pressure* : 5 bars.

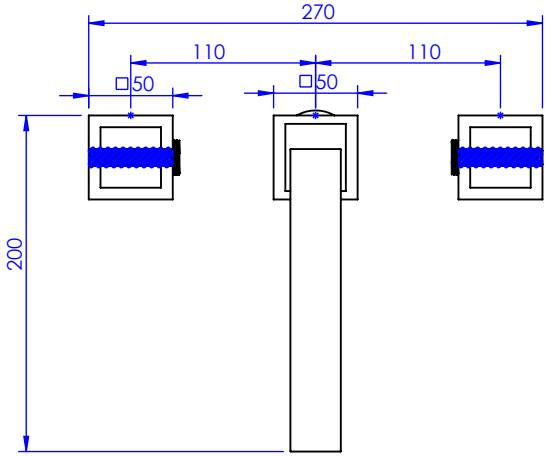

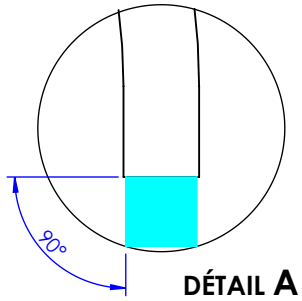

DÉTAIL A

ø de perçage et entraxe recommandés.

ø recommended drilling and centre distances.

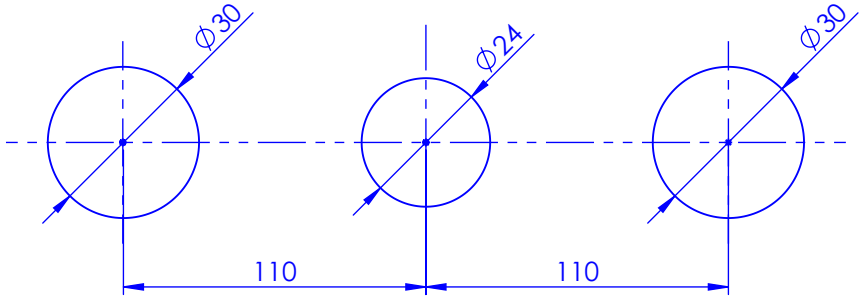

Informations :

Fournie avec tête céramique 1/4 de tour. / Provided with ceramic cartridge 1/4 turn.
Raccordement par flexibles inox tressés (lg 300mm). / Connected by stainless steel hoses (lg 11,80 inch)
Vidage fourni sur demande. / Waste provided on request.

Serdaneli
Paris 1975

29/03/2024 -1