Siphon classique avec tubulure réglable - Classical trap with adjustable tube.

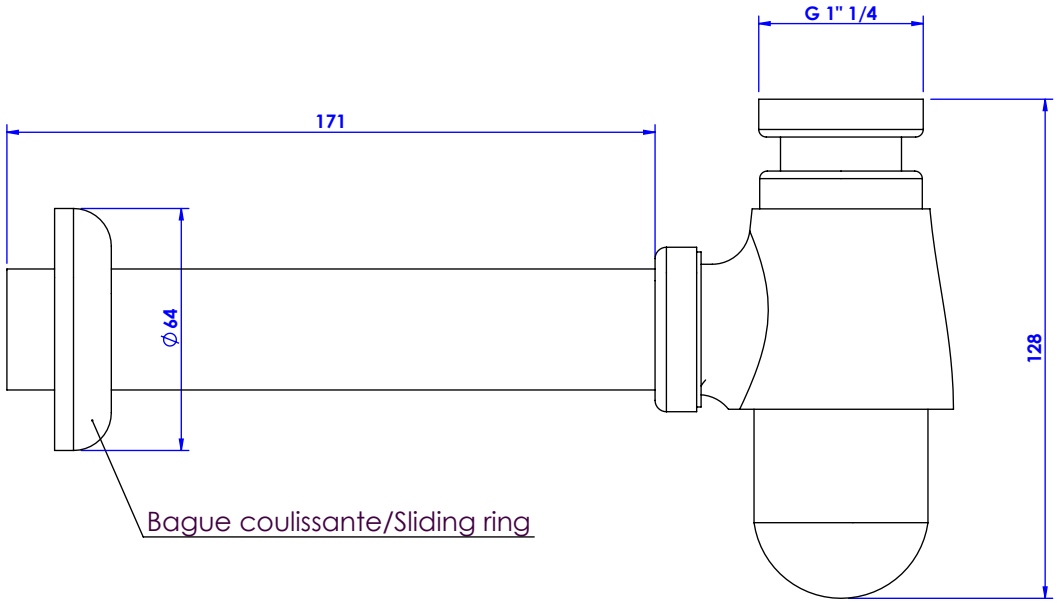

Ref : S00-401

serdaneli
PARIS

24/07/2019 -1