Collection : Tous style

Rosace pour cylindre européen, 3 anneaux ø55mm.

Euro profile cylinder rosette, 3 rings ø55mm.

Ref : H000-9DR41

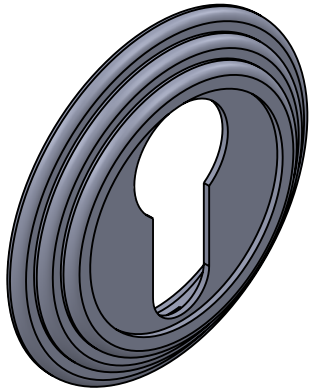

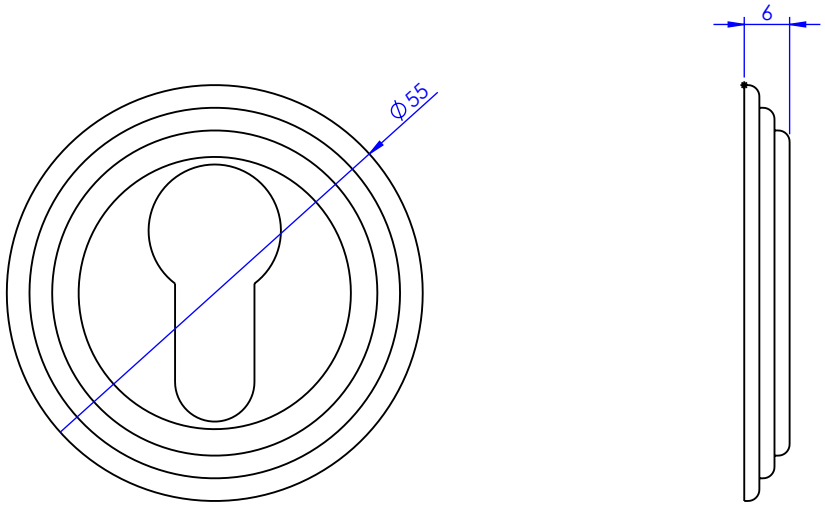

ø de perçage et entraxe recommandés.

ø recommended drilling and centre distances.

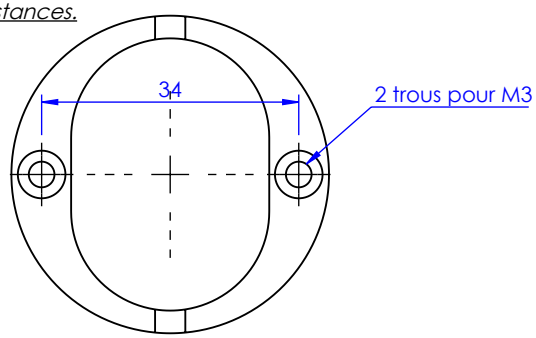

serdaneli

PARIS

27/03/2023-1